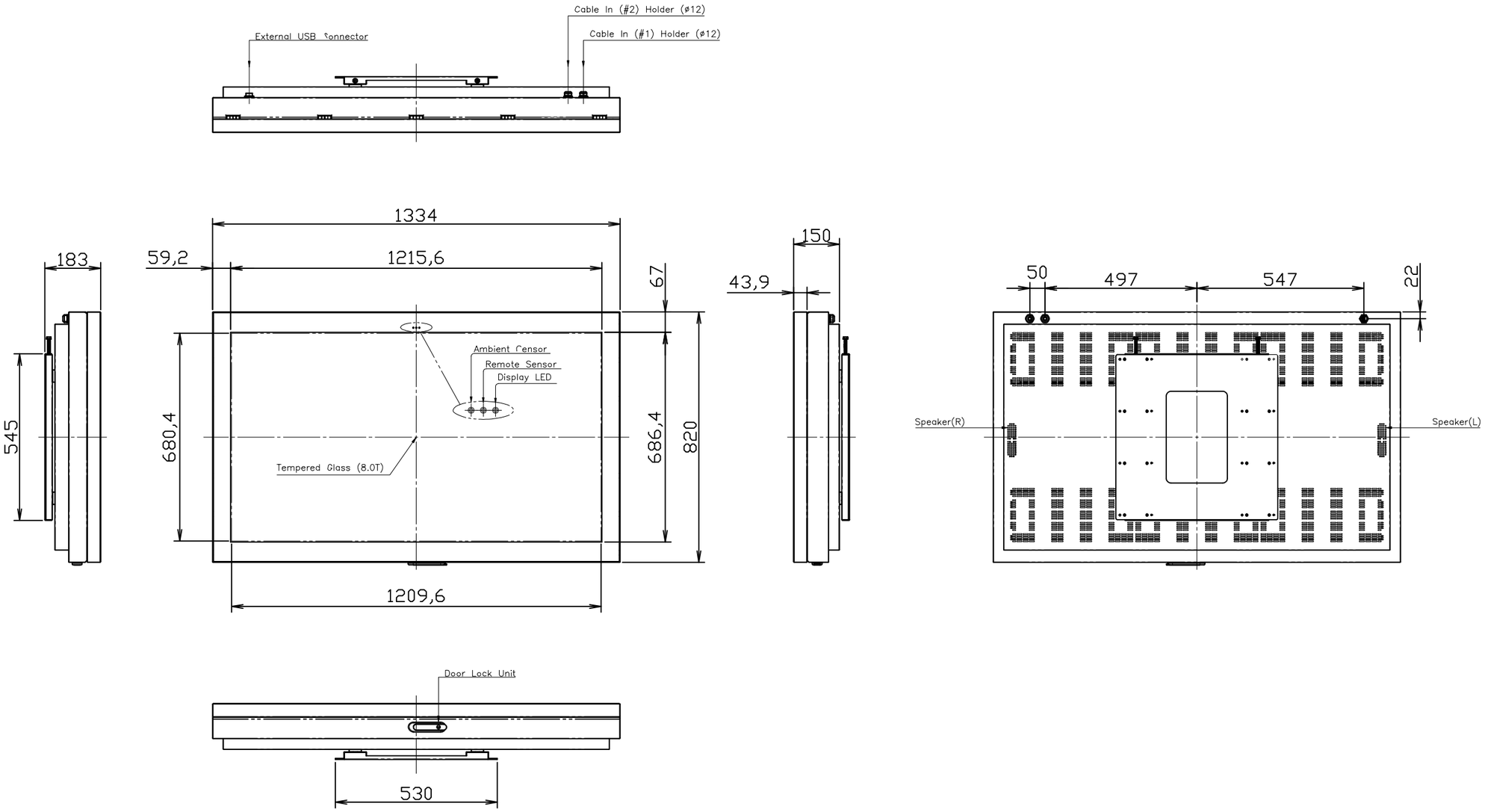

※重量 116.3kg

訂正	訂正内容	D-ai 株式会社ダイエン	設計	製図	承認	図面番号	＊＊＊	件名	屋外用デジタルサイネージ55インチ
			＊＊＊ 年・月・日	ニロ 25 8・28	＊＊＊ 年・月・日	整番 ＊＊＊	尺度 1／15	図名	D-AI-55MSGK