材質　本体：スチール/焼付塗装仕上げ
　　メンテナンスカバー：アルミ/アルマイト仕上げ
　　棚板：スチール/焼付塗装仕上げ
付属品　棚板
質量　32kg（カメラ台含まず）

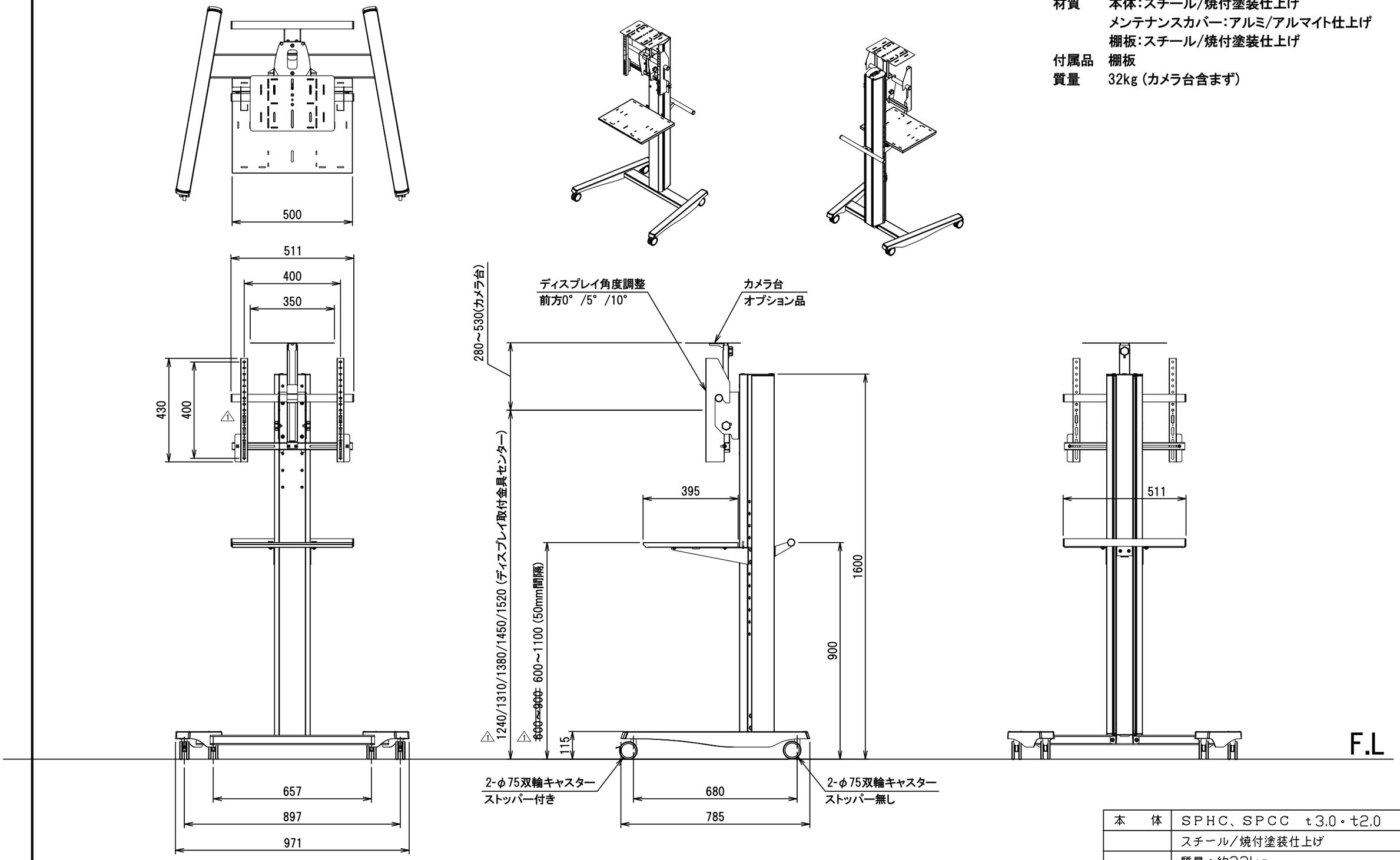

＊モニターの機種によっては背面部の凹凸やコネクター部と干渉し、取付できない場合がございます。
＊製品の仕様及びデザインは改善等の為、予告なく変更する場合があります。

本　体	SPHC、SPCC　t3.0・t2.0
	スチール/焼付塗装仕上げ
	質量：約32kg
対応サイズ	43~65型（耐荷重30kg以下対応可能）
	「UL規格」に対応した商品である。

訂　正	D-ai 株式会社ダイエン	尺度 1/15	品名 ディスプレイスタンド　プラス	
		単位 mm	Rev. Ver. 1.0	型番 Dai-IC55N　No.