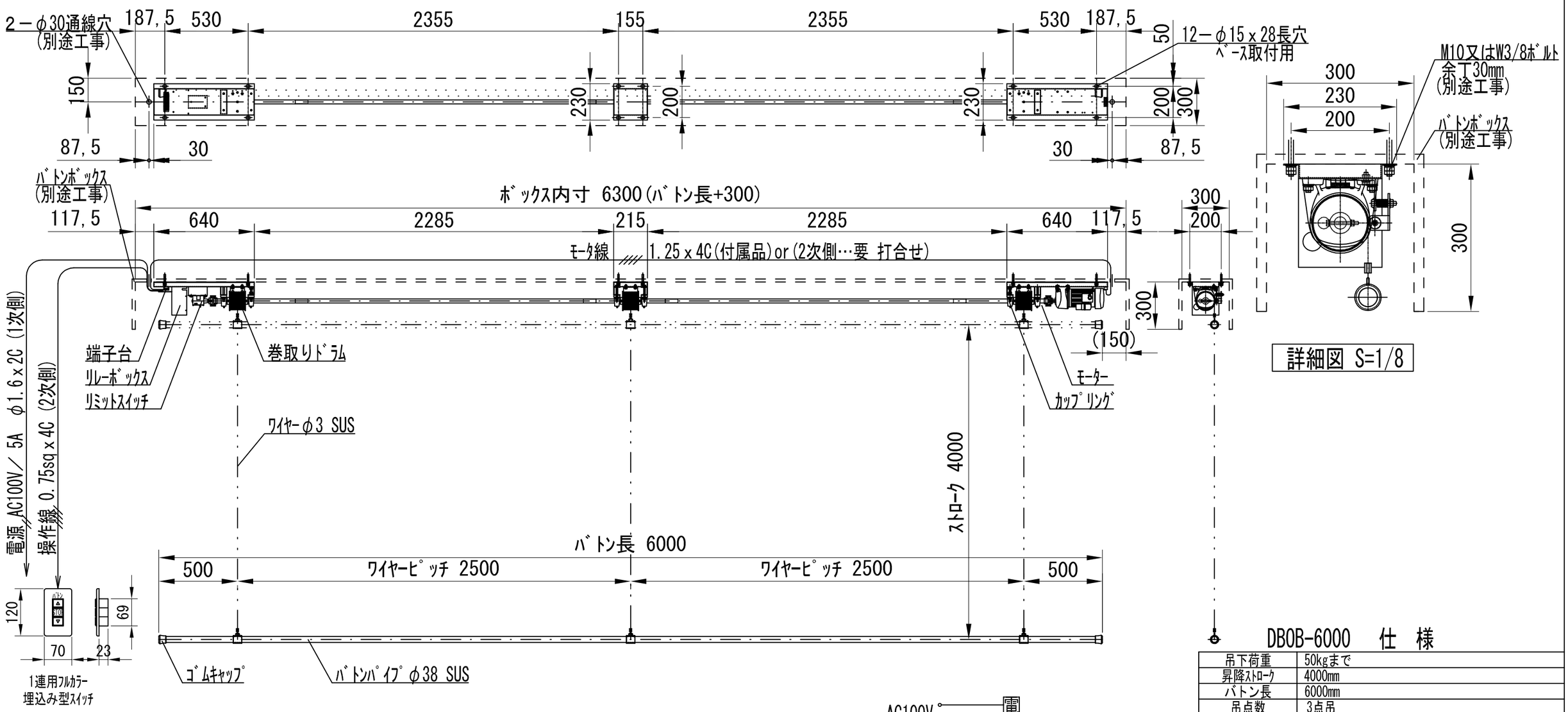

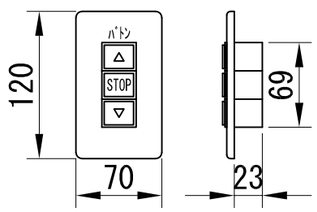

1連用フルカラー埋込み型スイッチ

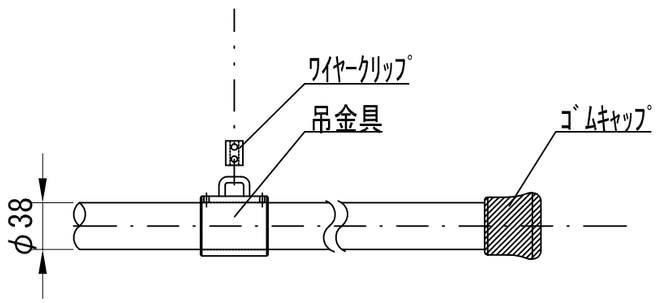

バトンパイプ詳細図 S=1/5

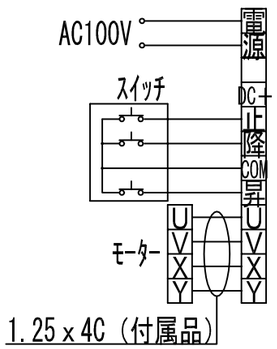

結 線 図

DBOB-6000 仕 様

吊下荷重	50kgまで
昇降ストローク	4000mm
バトン長	6000mm
吊点数	3点吊
速 度	11.1／13.3cm/sec
質 量	約72.0kg
バトンパイプ	φ38 SUS 鏡面仕上 キャップ付
巻取ドラム	P.C.D113
ワイヤー	標準SUS φ3mm
モーター	単相ギヤードモーター、ブレーキ付 出 力：100W 定格電流：2.7/2.4A 減速比：1/80
モーター、リミットベース	スチール t2.3 黒塗装仕上げ
電 源	AC100V 50/60Hz
制 御	DC24V
別途工事	電気配線配管工事(1次、2次側共)
	スイッチボックス
	バトンボックス
オプション	ワイヤレスリモコン
付 属 品	1連フルカラーモダンプレートスイッチ(ミルキーホワイト) モーター線(1.25×4C)

記事		改訂	4 . .		D-ai 株式会社ダイエン	名称	電動昇降バトン アウトモータータイプ	型番	DBOB-6000		
			3 . .								
			2 . .		承認	検図	設計	製図	日付 2021.10.21.	図番	
			1 . .						尺度 S=1/25		