取扱説明書

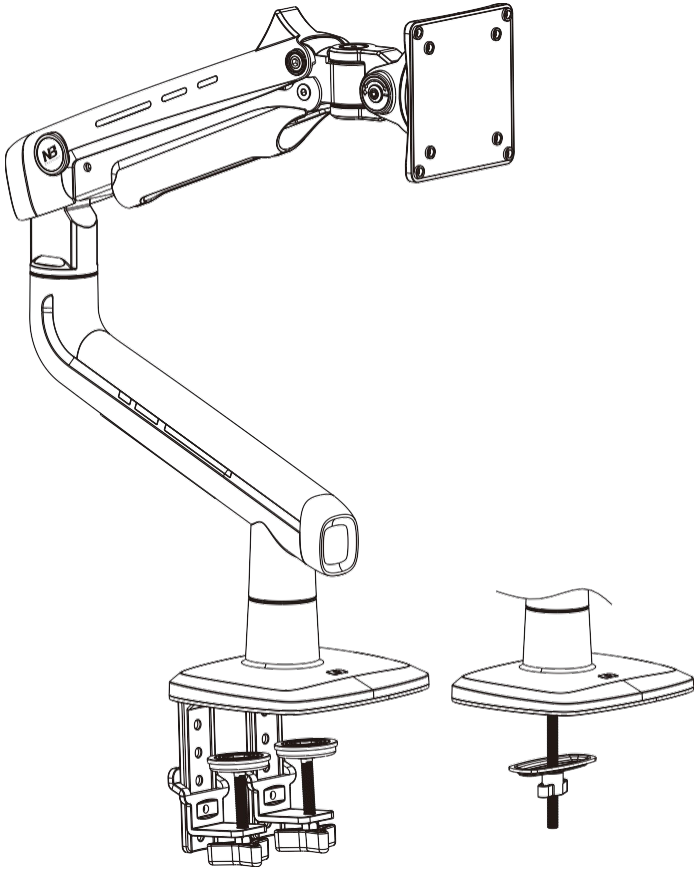

Dai-F5　モニターアーム

Parts List パーツリスト

1

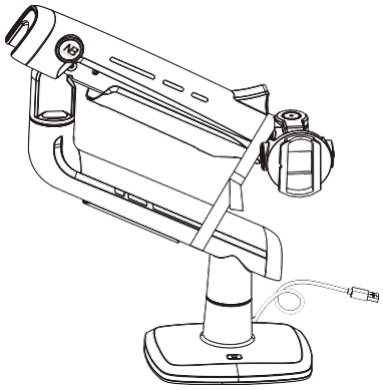

2

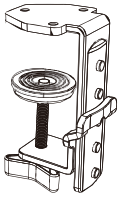

×2

3

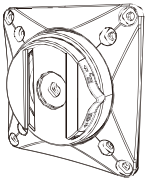

A

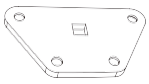

B



C



D



M6×12×6

E



4mm×1

F



M4×12×4

G



M4×30×4

H



H5×12

I



3mm×1

J



ネジは締めすぎないでください。付属金具の一部は使用しない場合もあります。
Do not over tighten the screws and some hardware included may not be used.

Manual

							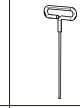	
Tightening Direction	Loosening Direction	Phillips Screwdriver	Meter Ruler	Adjustment	By Hand	Allen key	Allen key	+Tightening −Loosening
締める方向	ゆるめる方向	プラスドライバー	メジャー	調整	手で操作	六角レンチ (L型)	六角レンチ (T型)	+ 締める − ゆるめる

1.Base Installations ベース部分の取り付け

クランプ式(天板挟み込み式)
Clamp Installation

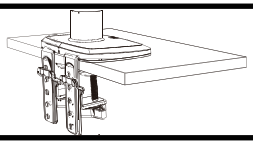

２つの固定金具からスクリュー固定部分を取り外します



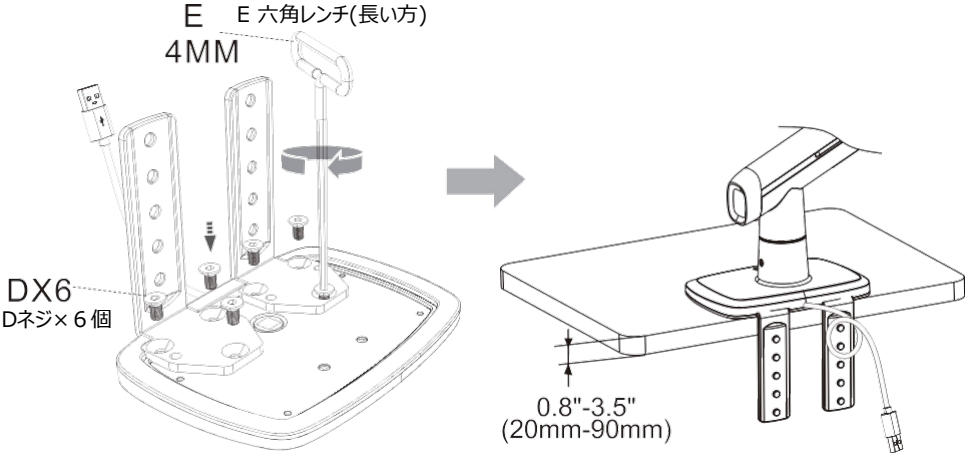

Install the fixture to the base and tighten the screws.
ベース金具のネジ穴に合わせて２つの固定金具を取り付け、ネジでしっかり締めてください。

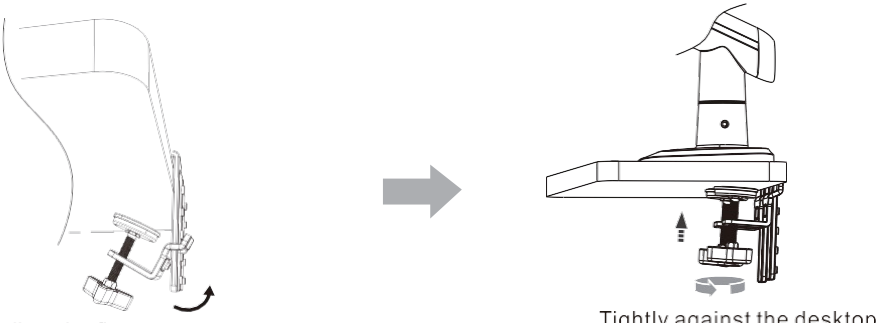

Adjust the fixture to
the appropriate height.
取付金具をデスクの厚さに合う高さへ調整します。

Tightly against the desktop.
Adjust the screws to fit
天板にしっかり密着するようにスクリューで固定します。

1.Base Installations ベース部分の取り付け

グロメット式(取り付け穴式)
Grommet Installation



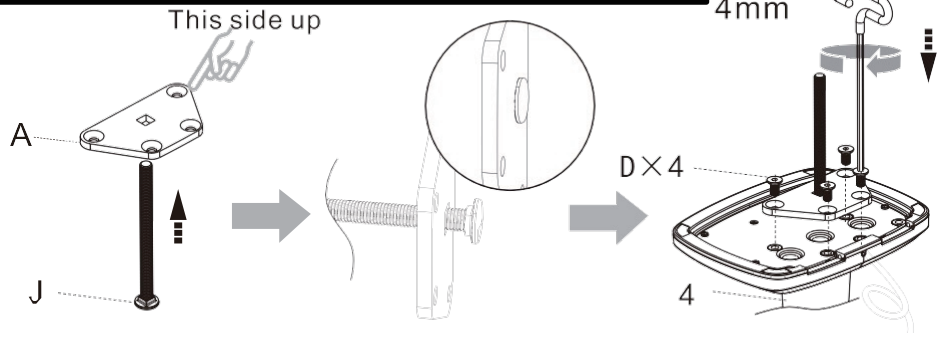

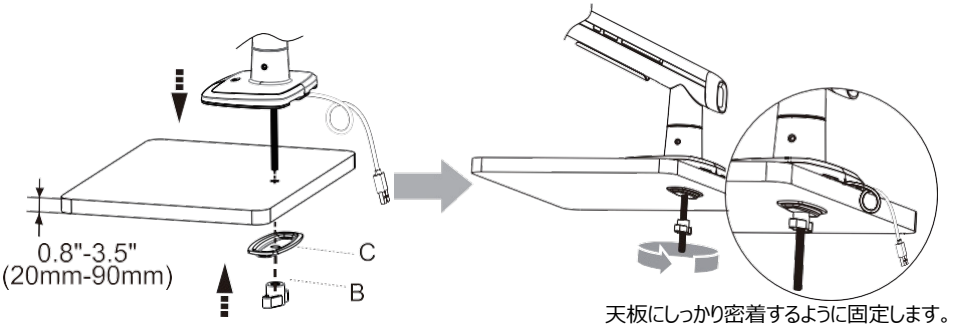

天板にしっかり密着するように固定します。
Adjust the screws to fit tightly against the desktop.

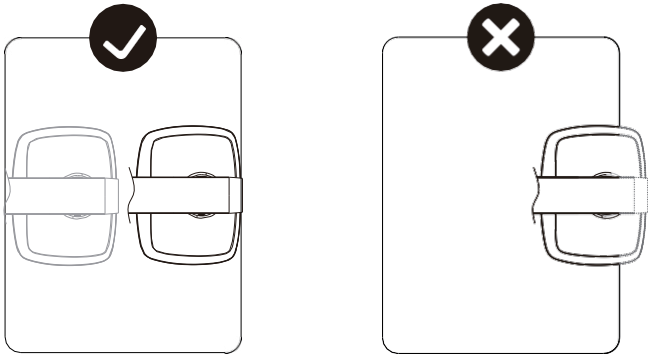

2．Arm Assembly アーム部分の組み立て

【危険⚠】
アームの跳ね上がりに注意

結束バンドを外すとアームが勢いよく開きます。
必ず手でしっかりと押さえながら外してください。

【WARNING⚠】
Arm Springs Up!

The arm is under tension and will spring open with force. Firmly hold the arm down while removing the cable tie.

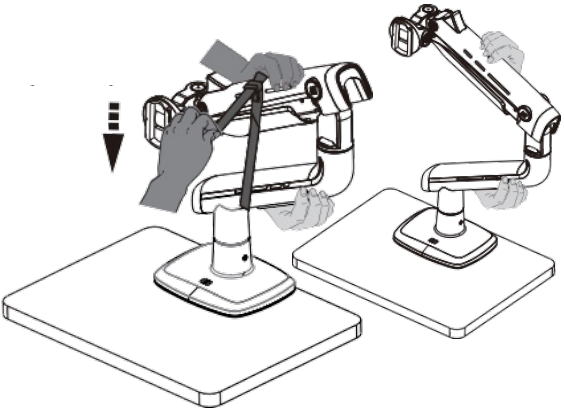

4mm 六角レンチを使用して固定ネジを締めてください。

アームは360度回転します。
回転しづらい場合や、ぐらつきを感じる場合は、
ネジを調整して適切な固さにしてください。
※締めすぎるとアームの回転に支障が出るため
ご注意ください。

Tighten set screws using 4mm Allen key.

The arm can rotate 360 degrees. If it is difficult to rotate or feels unstable, adjust the tension for a better user experience. Note that do not overtighten, as this may affect the rotation of the arm.

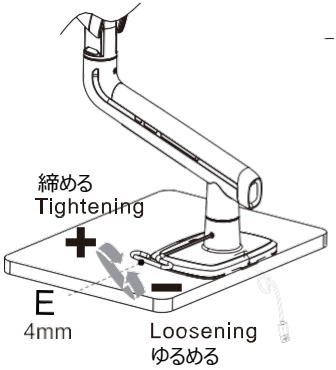

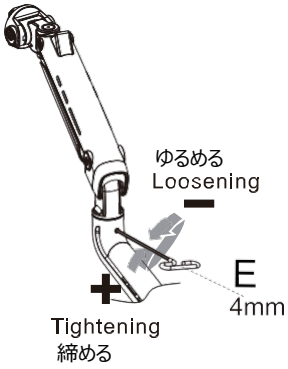

モニターを取り付ける前に、アーム全体を適切な位置に調整できるよう
ネジを調整してください。

Before hanging the monitor, adjust the arm assembly to a proper position first, then fully tighten the support device to secure the arm

3. Display Installation モニタの設置

When installing, the opening should face the bottom of the monitor, and the safety lock needs to be unlocked.

取り付けの際は、開口部がモニター下側を向くようにし、安全ロックが解除されていることを確認してください。

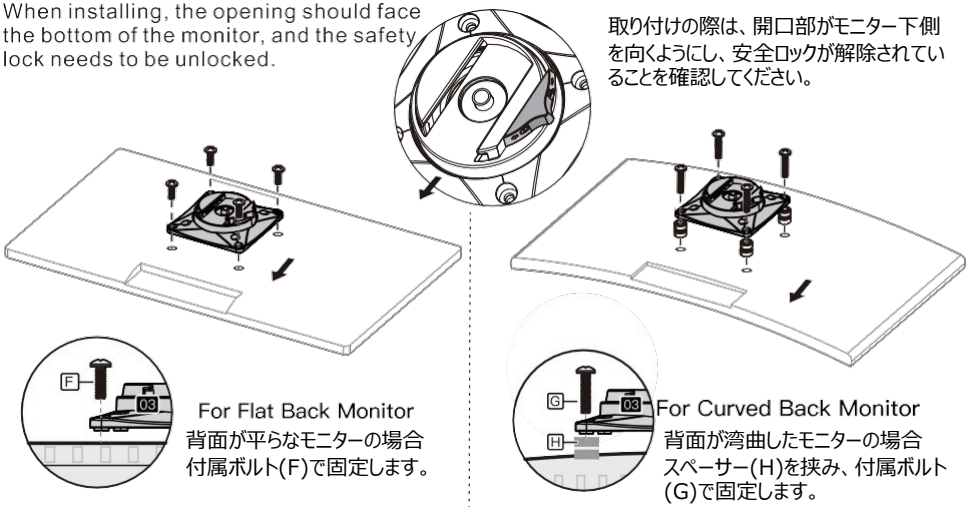

For Flat Back Monitor
背面が平らなモニターの場合
付属ボルト(F)で固定します。

For Curved Back Monitor
背面が湾曲したモニターの場合
スペーサー(H)を挟み、付属ボルト(G)で固定します。

ケガやモニター破損の原因となりますので、モニターの取り付け・取り外しを行う際は、必ずアームを最上位まで上げて作業してください。
To avoid injury or damage to the monitor, always raise the arm to the highest position before assembling or disassembling the monitor.

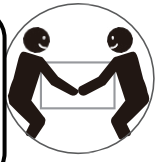

Need Teamwork
大型モニタの場合は
２人作業で



Capacity
4.4-44lbs (2-20kg)

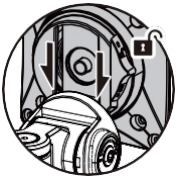

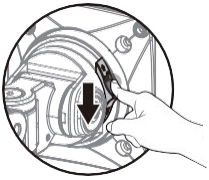

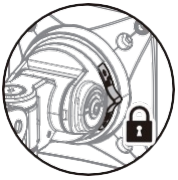

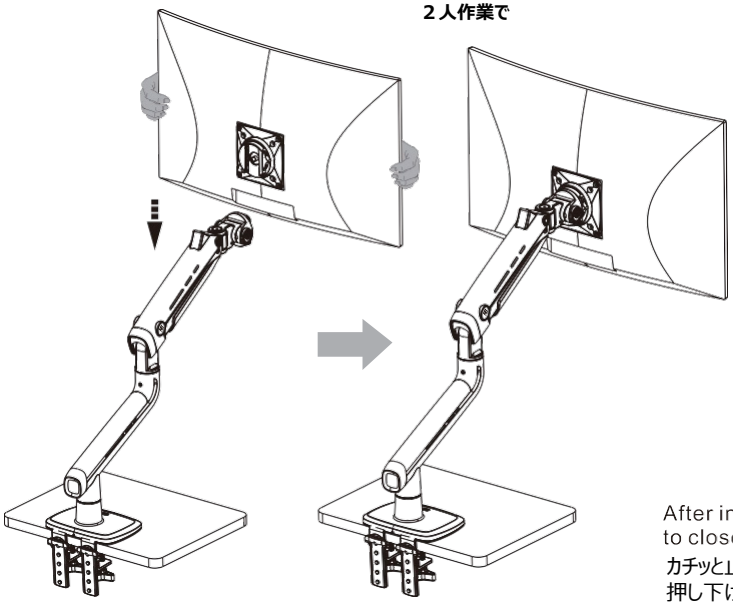

After installation, push down to close the safety lock.
カチッと止まれば、セーフティロックを押し下げて固定してください。

4. Adjust Monitor Height モニタの高さ調整方法

⚠ **モニターを取り付けていない状態で、テンション調整を行わないでください。**
アームを最上位まで持ち上げ、六角レンチを使用してスプリングを調整し、アームが希望の位置で静止するように調整してください。

Do not adjust the tension without the monitor installed.
Hold the upper arm in the highest position and use the Allen key to adjust the spring until the arm stays in the desired position.

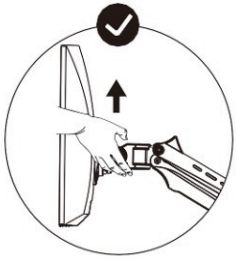

本製品の出荷時テンションは **4～5kg** に設定されています。
テンションを **1kg 調整する場合は、レンチを約1～2回転** させて調整してください。
The factory default tension of the product is 4–5 kg.
To increase or decrease the tension by 1 kg, rotate the wrench approximately 1–2 turns.

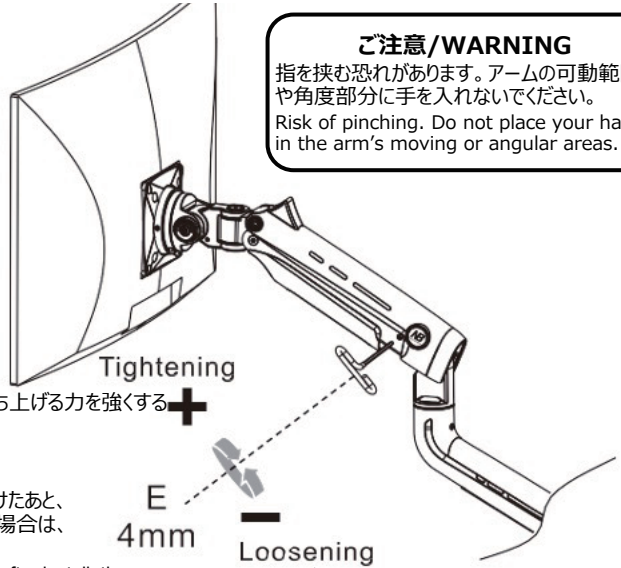

ご注意/WARNING
指を挟む恐れがあります。アームの可動範囲や角度部分に手を入れないでください。
Risk of pinching. Do not place your hands in the arm's moving or angular areas.

状況1：
モニターをモニターアームに取り付けたあと、モニターが任意の高さで静止する場合は、調整の必要はありません。
If the monitor stays at any height after installation, no adjustment is required.

状況2：
モニターを取り付けたあと、**モニターが自動的に上方向へ持ち上がる場合**：
付属の 4mm 六角レンチ を使用し、スプリング調整ネジを **「－」方向** に回してテンションを弱めてください。モニターが希望の高さで静止するまで数回繰り返してください。
If the monitor rises automatically after installation, adjust as follows:
Turn the set screw in the "-" direction using the included 4mm Allen key to *reduce* the spring tension.
Repeat until the monitor stays at the desired height.

状況3：
モニターを取り付けたあと、**モニターが自動的に下へ落ちる(お辞儀する)場合**：
付属の 4mm 六角レンチ を使用し、スプリング調整ネジを **「＋」方向** に回してテンションを強めてください。
モニターが希望の高さで静止するまで数回繰り返してください。
If the monitor falls automatically after installation, adjust as follows:
Turn the set screw in the "+" direction using the included 4mm Allen key to *increase* the spring tension.
Repeat until the monitor stays at the desired height.

5. Rotation Restriction アーム回転方向の制限

本製品には安全上の理由から、アームの回転範囲に制限があります。
図の「誤った使用方向」に示すような、極端な方向への回転や不適切なポジションでの使用は、アームやモニター、デスクの破損につながる恐れがあります。
「正しい使用方向」に示すように、アームは支柱を中心として左右の範囲内で回転させてご使用ください。
また、回転の中心線（破線）より外側へ強く押し込んだり引っ張ったりしないようご注意ください。

For safety reasons, this product has a limited rotation range.
The examples shown under “Improper usage directions” illustrate positions where the arm is rotated excessively or placed in angles that may cause damage to the arm, monitor, or desk.
As shown under “Proper usage directions,” the arm should be rotated only within the allowed range around the central support pole.
Do not push or pull the arm beyond the indicated rotation boundary (dotted center line).

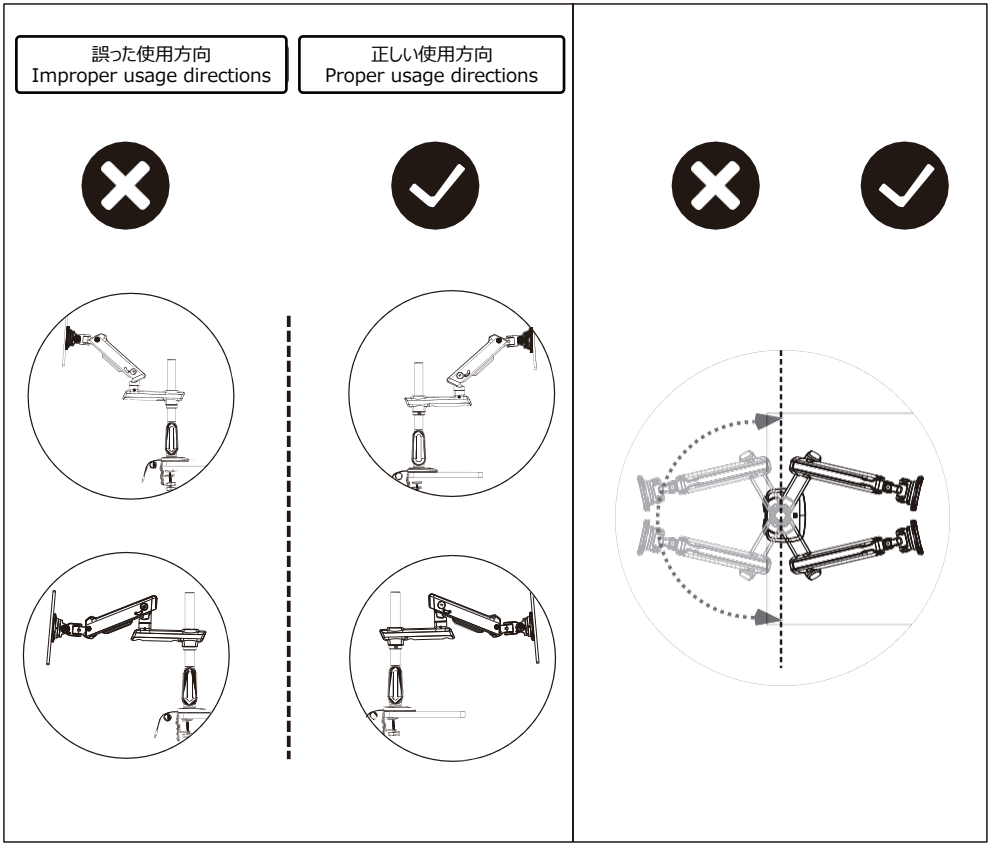

6. Adjustment 最適な角度への調整方法(上下向き)

1.Tilt Adjustment

Warning



4章での高さ調整を適切に設定してから作業をしましょう。

■ チルト角度の調整方法
モニターの傾き角度は、背面左右のボルトの締め付けトルクを調整することで変更できます。

ボルトを時計回り（＋方向）に回す
→ トルクが増してモニターがしっかり固定されます。
ボルトを反時計回り（－方向）に回す
→ トルクが弱まり、角度調整がしやすくなります。

The tilt angle of the monitor can be adjusted by changing the torque of the bolts on both sides.

Turn the bolt clockwise (+ direction)
→ Increases torque and holds the monitor more firmly.
Turn the bolt counterclockwise (– direction)
→ Decreases torque and makes tilt adjustment easier.

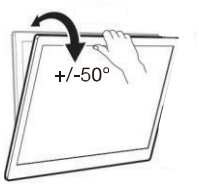

Tilt:±50°

6. Adjustment 最適な角度への調整方法(左右と回転)

2.Swivel Adjustment

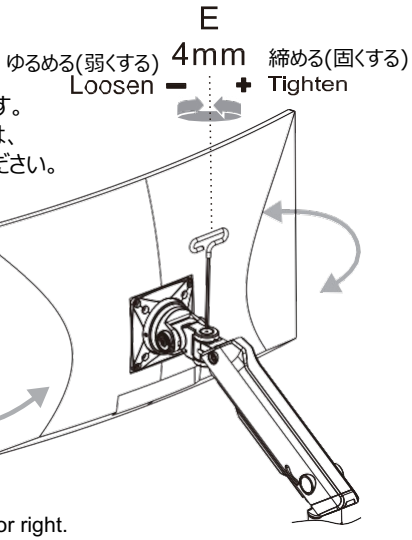

モニターは左右に向きを変えることができます。
回転が固い、または不安定に感じる場合は、
トルクを調整してスムーズに動くようにしてください。

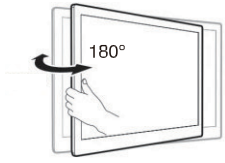

Swivel:180°

The monitor can be rotated to the left or right.
If rotation feels difficult or unstable, adjust the torque for smoother operation.

3.Monitor Rotation

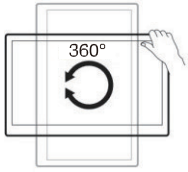

Rotation:360°

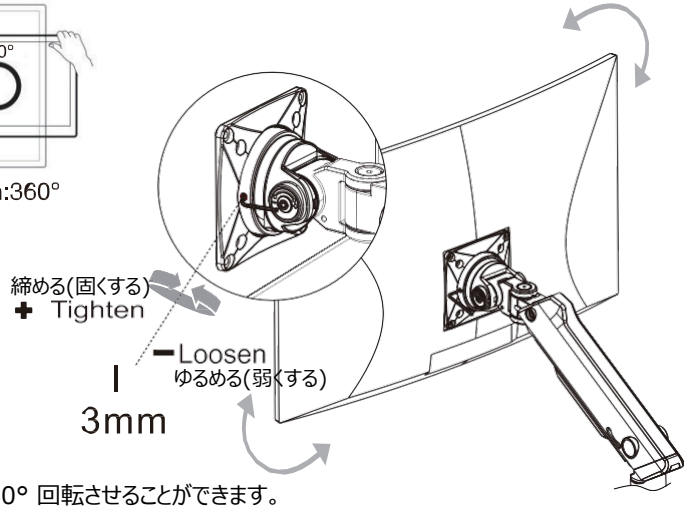

モニターは360° 回転させることができます。
回転が固い、または不安定に感じる場合は、テンションを調整してスムーズに動くようにしてください。

The monitor can be rotated 360°.
If rotation feels difficult or unstable, adjust the tension for smoother movement and a better user experience.

7. Cable Management ケーブル収納方法

Cable Routing /ケーブルの通し方

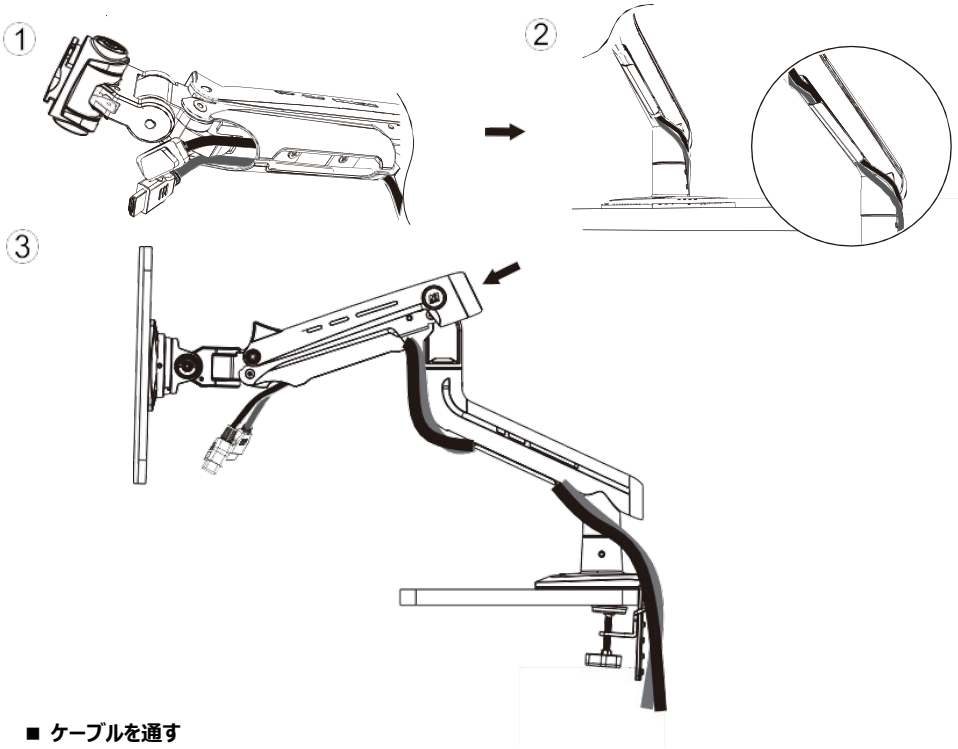

■ ケーブルを通す
ケーブルはアーム側面の **ケーブルガイド用のすき間** に沿って通してください。

■ Insert the cables
Route the cables through the **reserved cable gap** along the side of the arm.

USBケーブルを電源に接続したあと、**電源ボタンを長押し** すると、RGBライトの **ON / OFF** を切り替えることができます。**電源ボタンを短く押す**と、14種類のライティングモードを順番に切り替えられます。

After powering on:
Long-press the power button to turn the RGB light **on or off**.
Short-press the power button to cycle through **14 lighting effects**.

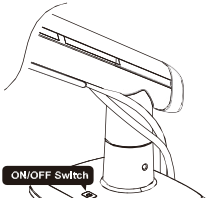

USB RGB lighting Switch

JAPAN

Cautions / ご注意

危険（DANGER）：重大事故につながる恐れがあります。

【高圧スプリング内蔵】
・本製品には高圧スプリングを使用しています。分解・改造は行わないでください。
・非専門者の分解はスプリング飛出しによる重大事故の危険があります。

【不安定な状態での取付禁止】
・モニター脱着はアームを最上位に調整した状態で行ってください。
・不適切な位置での作業は落下事故を招きます。

警告（WARNING）：けが・物損の恐れがあります。

【耐荷重遵守】
・耐荷重20kg、対応32～60インチ。範囲外の使用は禁止です。

【机の強度不足に注意】
・デスクは総重量の3倍以上の耐荷重が必要です。

【可動部への接触注意】
・指挟みの恐れがあるため、可動部には手を近づけすぎないでください。

【屋外使用禁止】
・屋内専用。屋外では故障や事故の原因となります。

【ケーブル損傷防止】
・取付時にケーブルを挟まない・ねじらないよう注意してください。

注意（CAUTION）：軽微なけが・破損の恐れがあります。

【破損・欠品時は使用不可】
・不具合がある場合は組立・使用を行わず販売店へ連絡してください。

【取付方法が不明な場合】
・不安がある場合は必ず販売店または専門業者に相談を。

【ケーブルの適切な配線】
・アームに沿わせ、ねじれ・強い張力がかからないようにしてください。

【定期動作確認】
・月に数回可動部を動かし、スプリングの状態を確認してください。

販売元

D-ai 株式会社ダイエン

URL:https://www.daien.jp

本社/大阪営業所　〒590-0025　大阪府堺市堺区向陵東町1-4-28
TEL：072-240-7701／FAX：072-240-7702
関東営業所　〒230-0041　神奈川県横浜市鶴見区潮田町1-10-5
TEL：045-510-4330／FAX：045-510-4403
福岡営業所　〒812-0006　福岡県福岡市博多区上牟田2-7-1
TEL：092-415-5660／FAX：092-415-5661