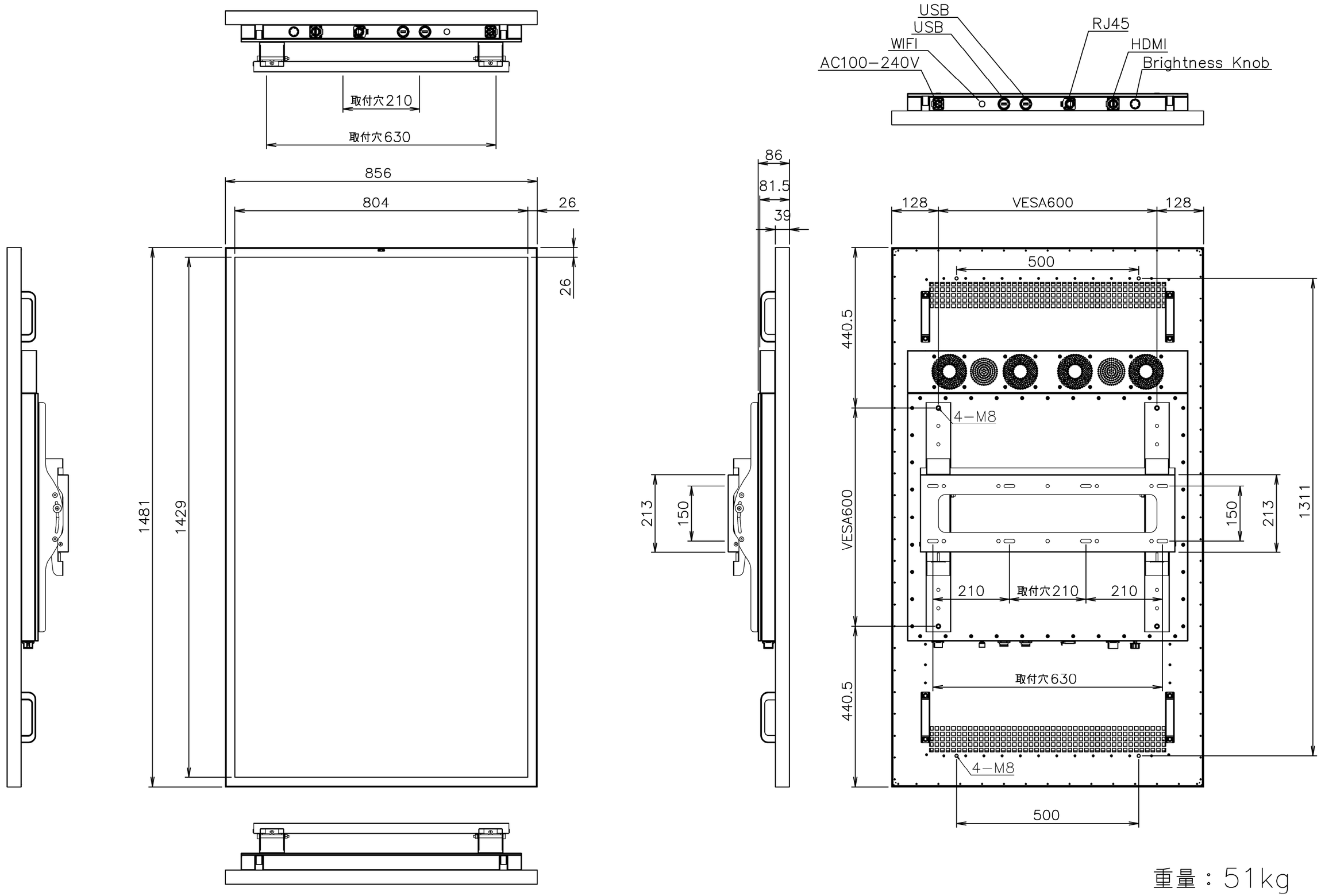

重量：51kg

訂正	訂正内容	D-ai 株式会社ダイエン	設計	製図	承認	図面番号	20250918−01	件名	65型屋外用壁掛けタイプサイネージエントリーモデル
			*** 年・月・日	荒井 25・12・01	*** 年・月・日	整番 ***	尺度 1／10	図名	DAI−EOW65