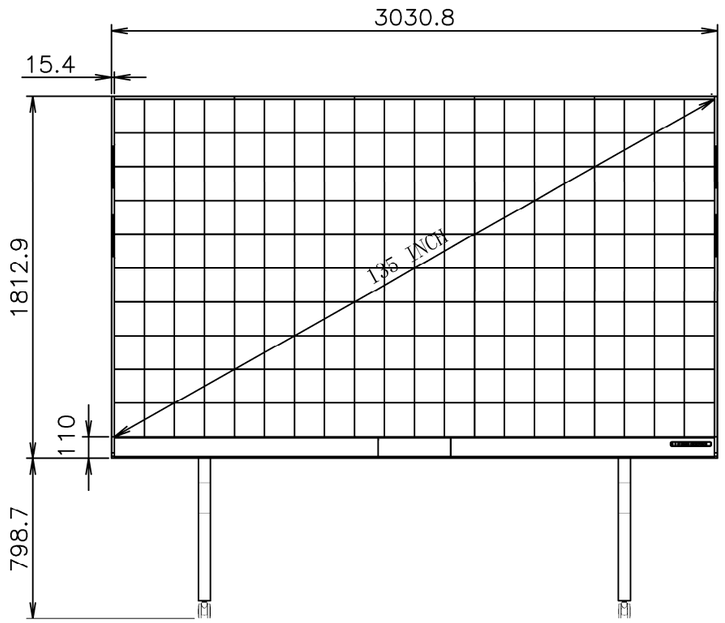

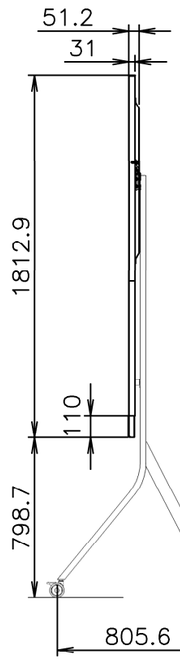

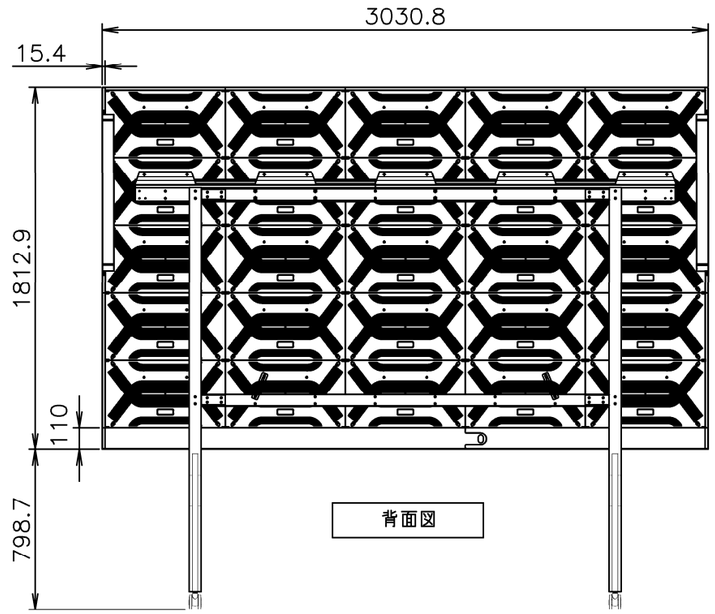

背面図

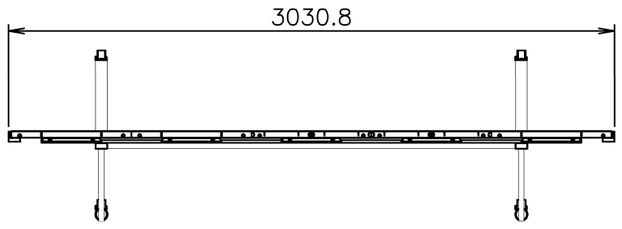

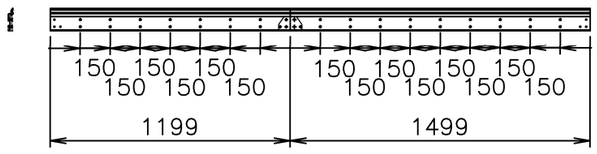

壁取付金具図

訂正	訂正内容	株式会社ダイエン	設計	製図	承認	図面番号	DAI20251202−01	件名	オールインワンLED
			ニロ 25・12・2	・ ・	*** 年・月・日	整番 ***	尺度 1／30	図名	XWALL−V3−COB−135インチ +スタンドST92